東電

TDLB-10012

LED バルーンライト

360°全方向照射　省エネ＆エコロジー

T O H D E N

LED バルーンライト
型式 TDLB-10012

屋外防雨型

地球環境に優しい、瞬時に点灯、長寿命の LED タイプ

- 瞬時再点灯が可能な為、緊急災害時や防犯・防災に威力を発揮します
- 建築・土木などの現場工事や防災・イベント照明に最適です
- LED152W(12.7W × 12 灯）で全光束約 21,000lm の優れた発光効率により環境に優しい (水銀ランプ 400W 相当の明るさ)

主な仕様

電源	AC100V (50/60Hz)
定格電流	1.8A (LED1.5A ファン 0.3A)
定格消費電力	180W
全光束	約 21,000 lm（ルーメン） (100W 相当 1 ,749lm × 12 灯使用)
エネルギー消費効率	137.7 lm/W
光源色	昼白色
LED ランプ設計寿命	約 40,000 時間 (設計寿命であり製品寿命を保証するものではありません)
バルーンサイズ	ø600 mm
その他	5m スイッチ付電源コード

照 度

距 離	照 度
1 m	198 lx
2 m	157 lx
3 m	110 lx
4 m	76 lx
5 m	55 lx

当社測定値

（照度の数値を保証するものではありません）

外形寸法図

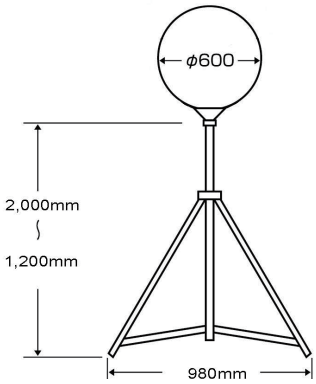

- LED バルーンライト
  (TDLB-10012)
  重量 9.5kg
- 三脚スタンド
  (TDS-10X)
  重量 7 kg

！安全上のご注意 機器を安全にご使用していただく為には取扱説明書を参照にしてご使用下さい。

株式会社 東電産業

※製品の改良・改善のため、仕様等を予告なく変更することがあります。ご了承ください。

製品についてのお問い合わせは

2021.12 TDOT4